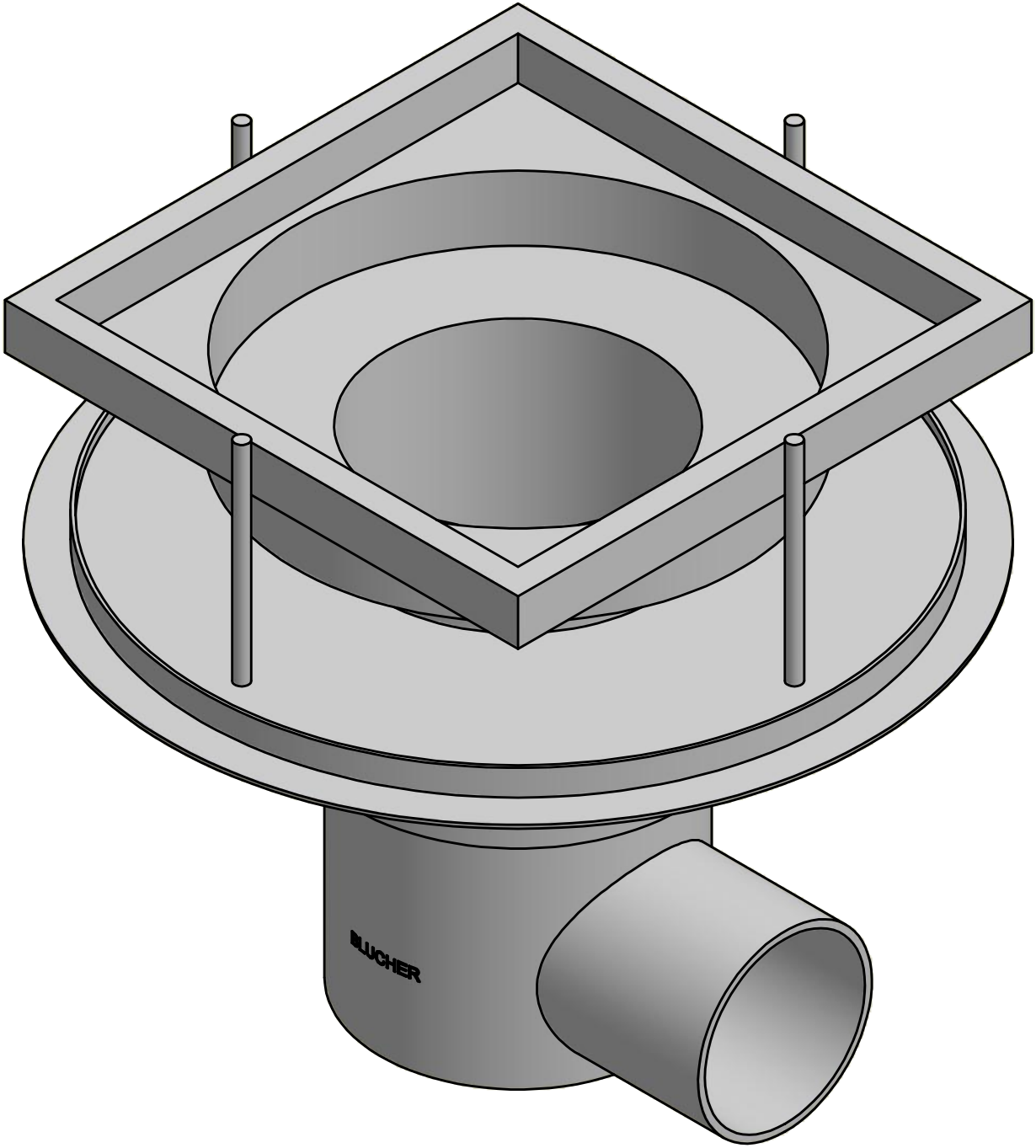
LUCHER