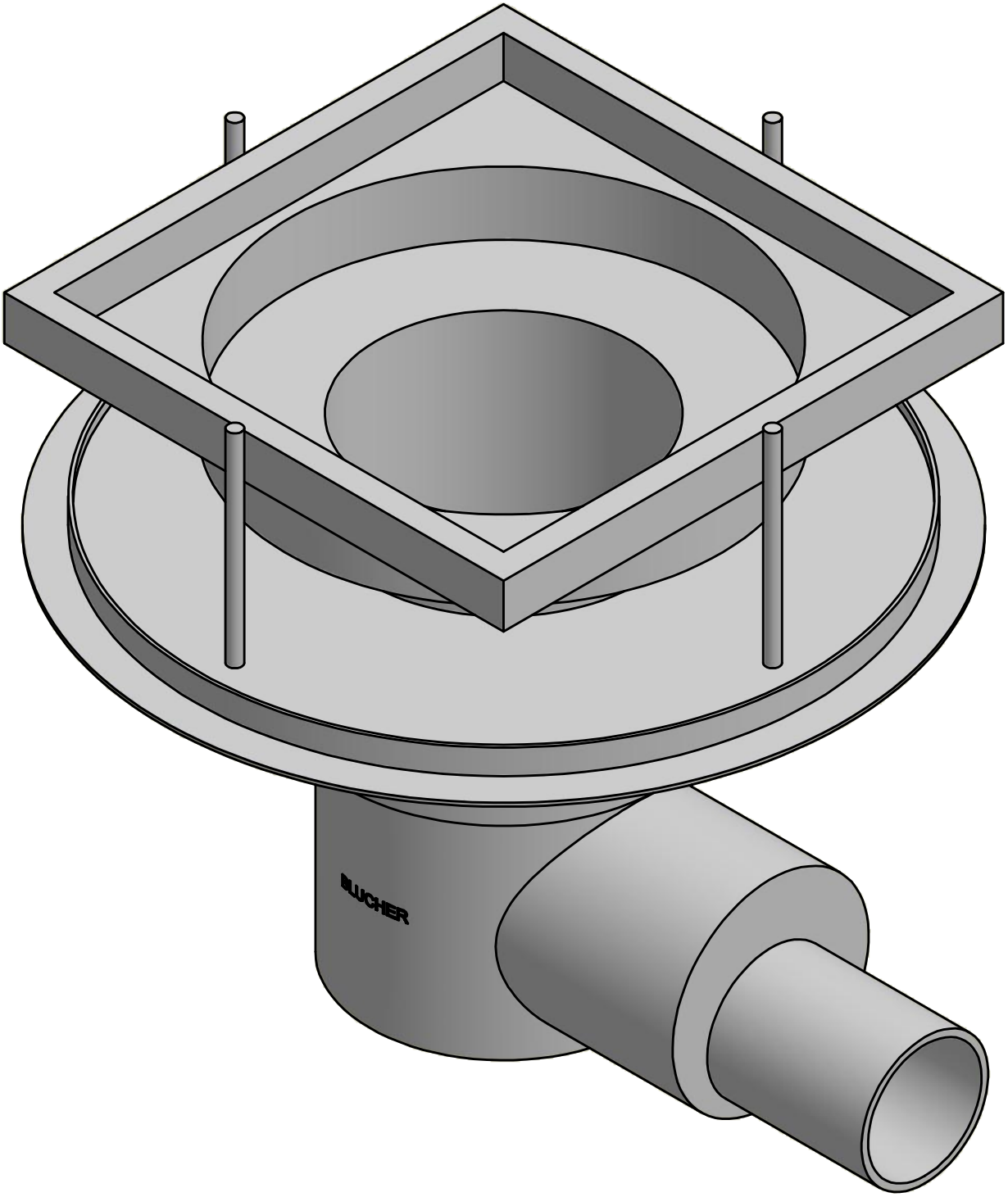
BUCHER