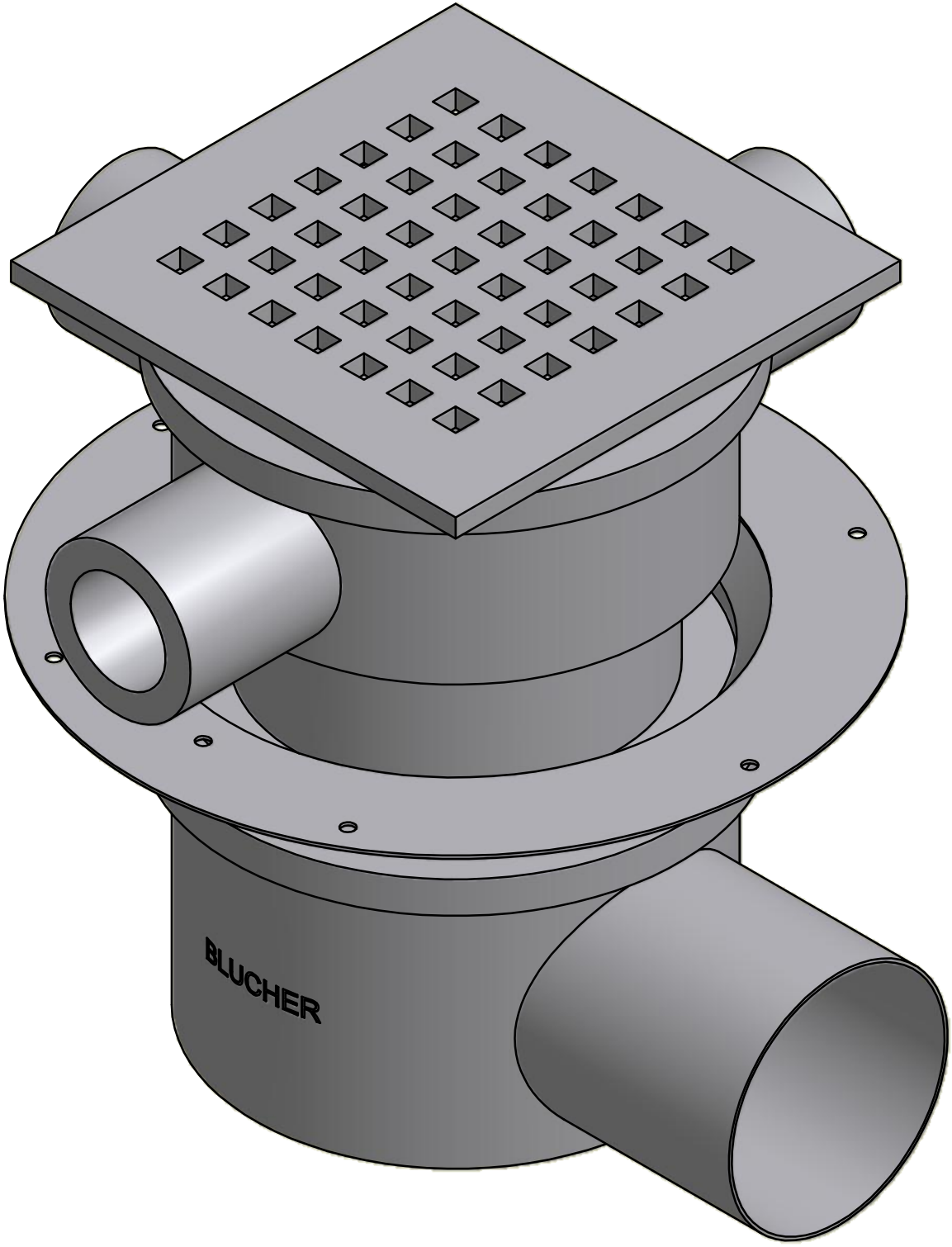
BLUCHER